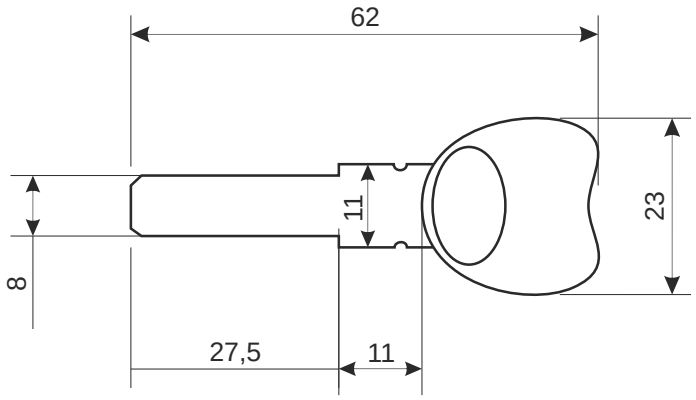

					Заготовка ключа Apecs K-D1		
						Лист 1	*Листов 1*