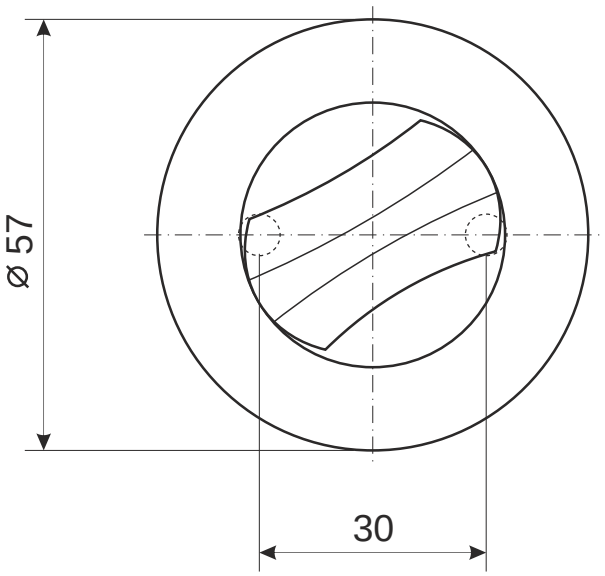

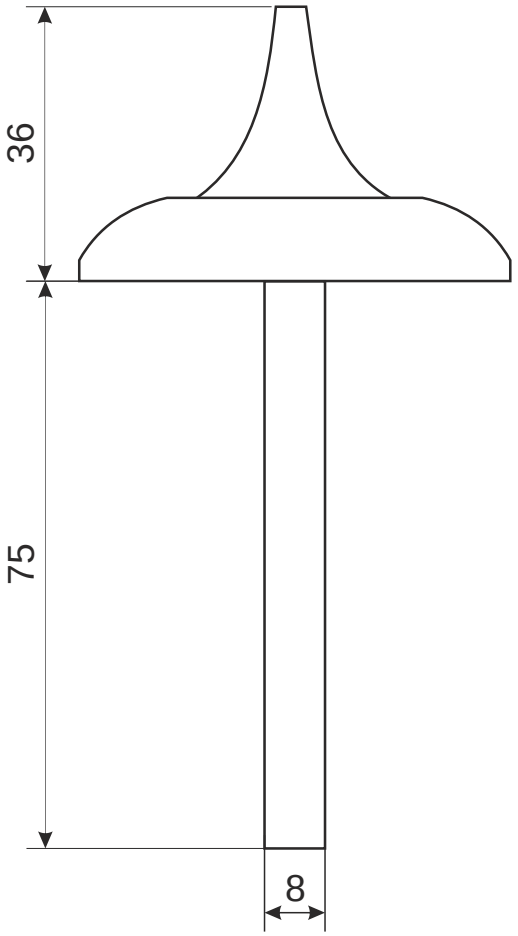

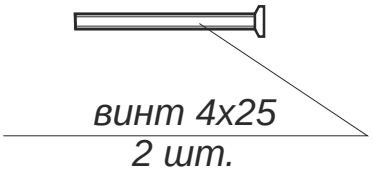

					Поворотник Apecs TT-0705-8/75		
						Лист 1	Листов 1