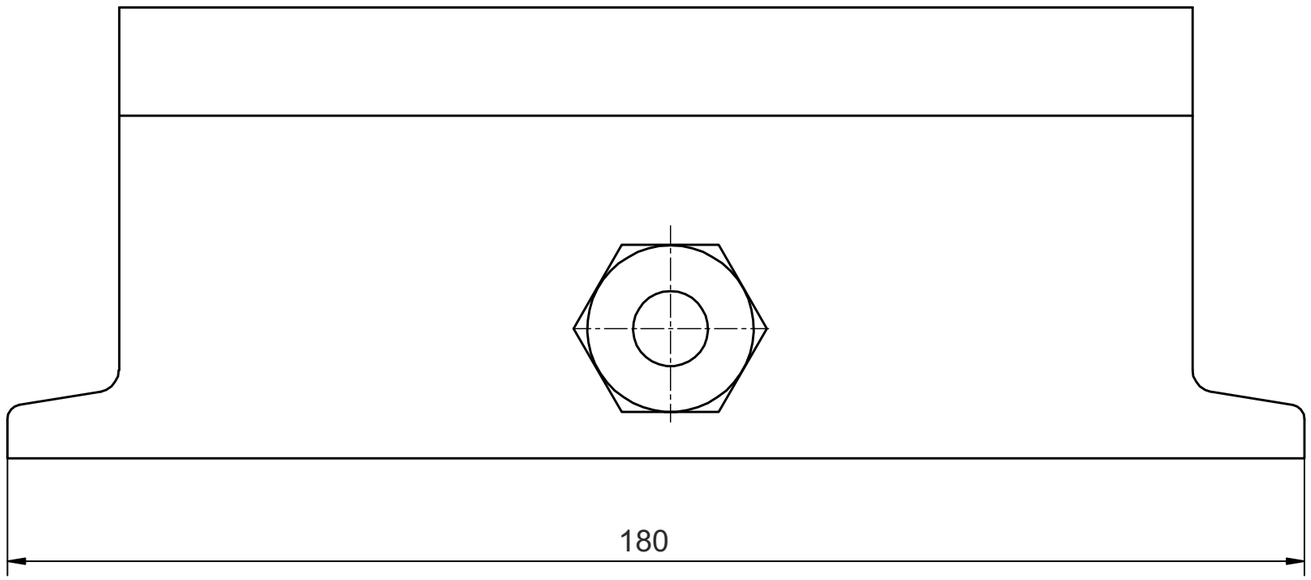


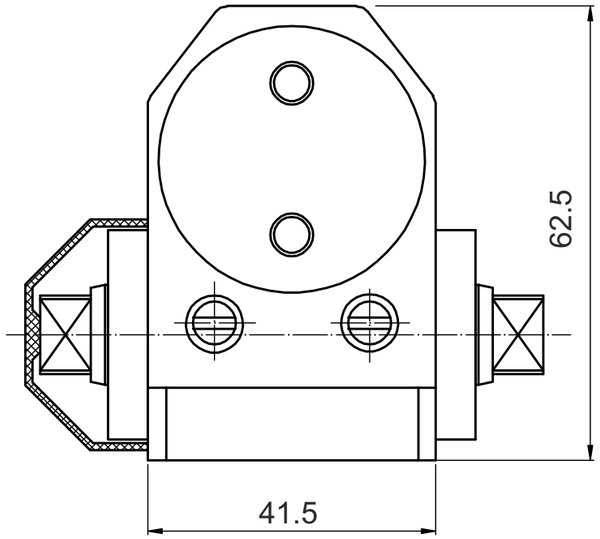


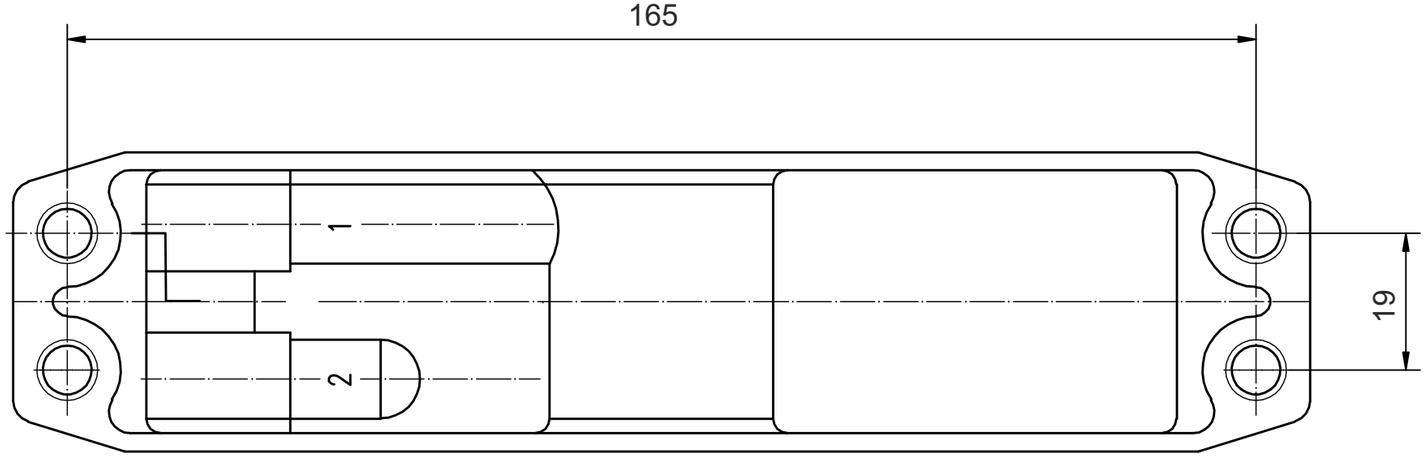


| | | | | | | | |
|---|---|---|---|---|---|---|---|
| | | | | | | | |
| | | | | | | | |
| | | | | | *Доводчик дверной Apecs DC-20.4/1050/085-A2* | | |
| | | | | | | *Лист 1* | *Листов 2* |
| | | | | | | | |

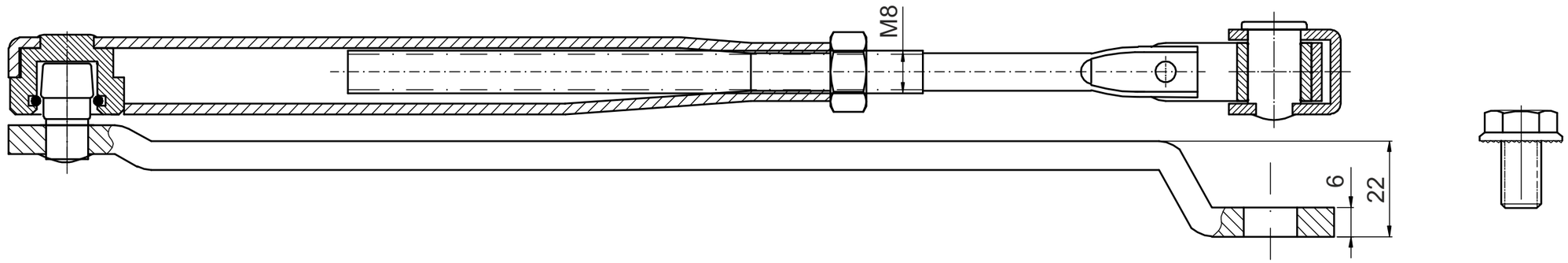


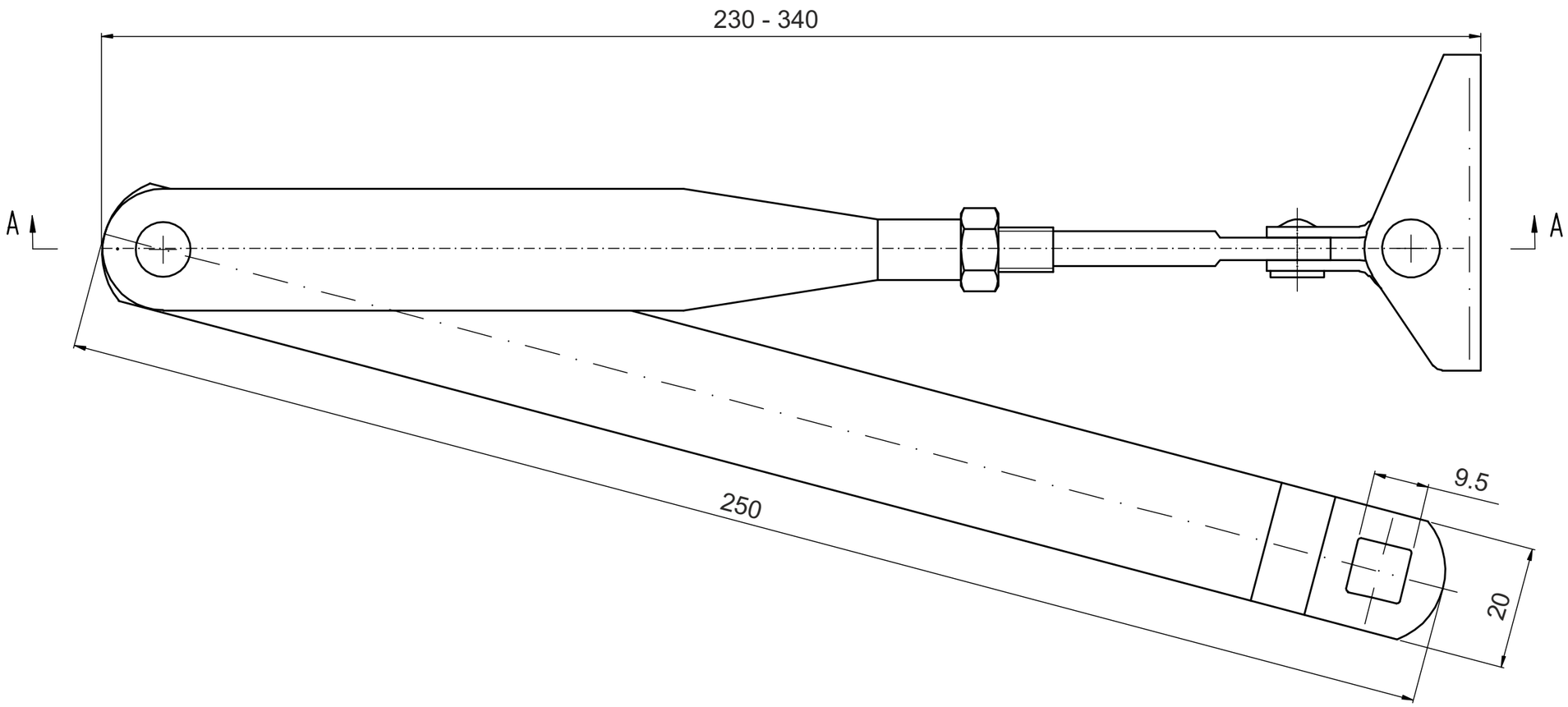


| | | | | | | | |
|---|---|---|---|---|---|---|---|
| | | | | | | | |
| | | | | | Доводчик дверной<br>Apecs DC-20.4/1050/085-A2 | | |
| | | | | | | Лист 2 | Листов 2 |