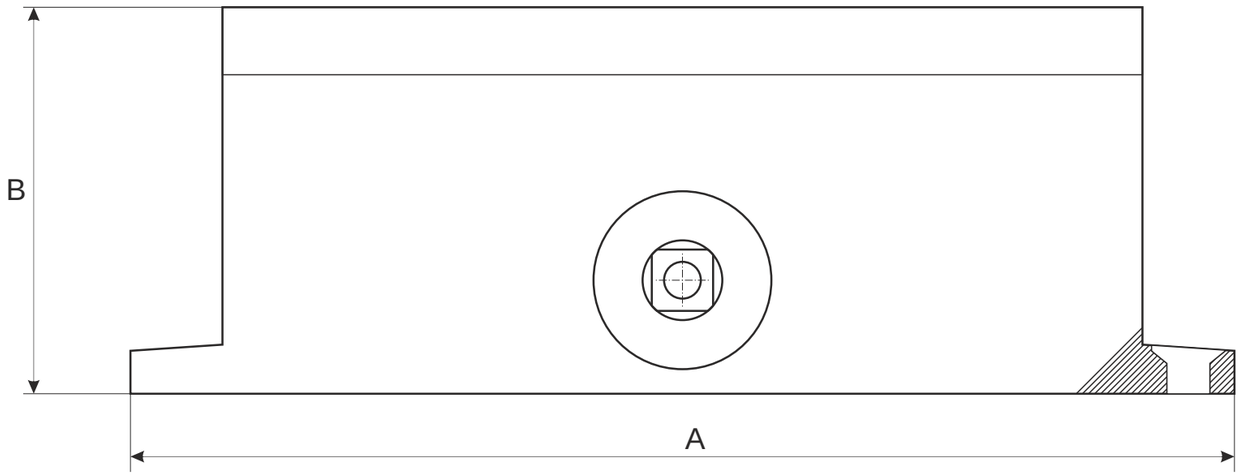

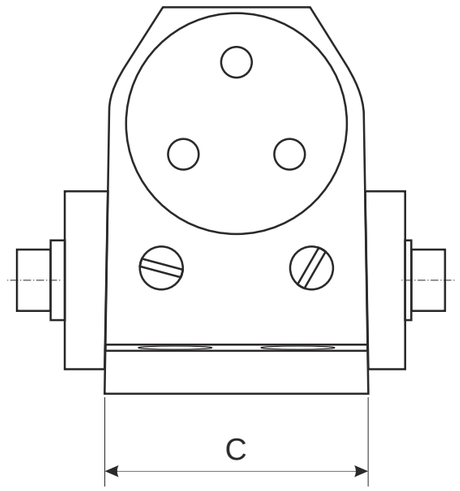

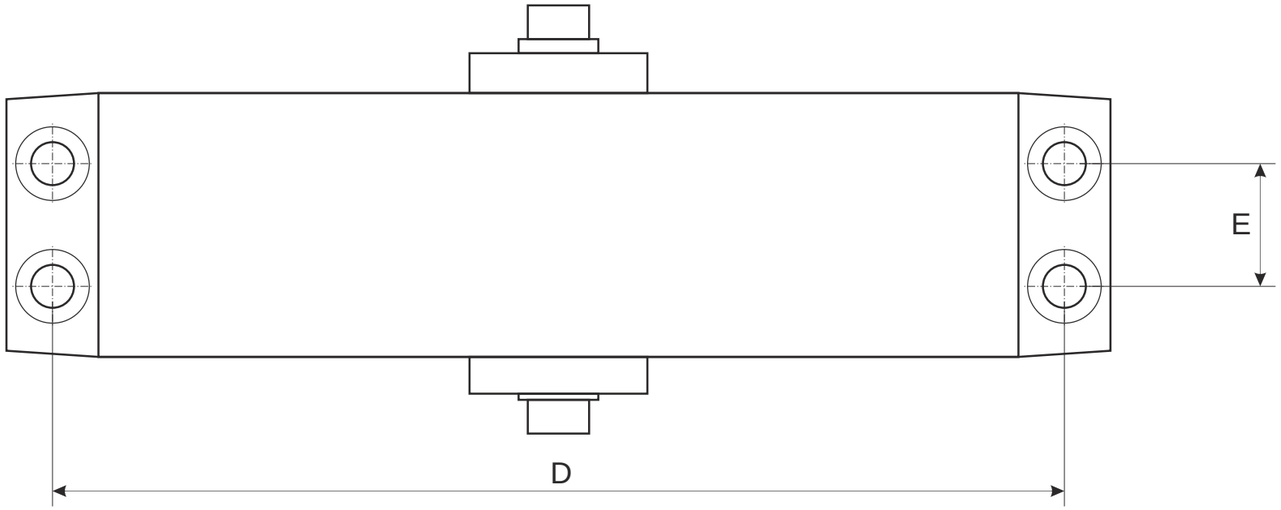

Наименование	A, мм	B, мм	C, мм	D, мм	E, мм
DC-01/55	140	58	38	111	19
DC-01/70	176	63	42	162	19
DC-02/85	205	72	44	188	19
DC-02/100	182	62	43	169	24
DC-02/120	182	62	43	169	24

Доводчик дверной
DC-01-XX / 02-XX

Лист 1 | *Листов 2*

Рычаг доводчика

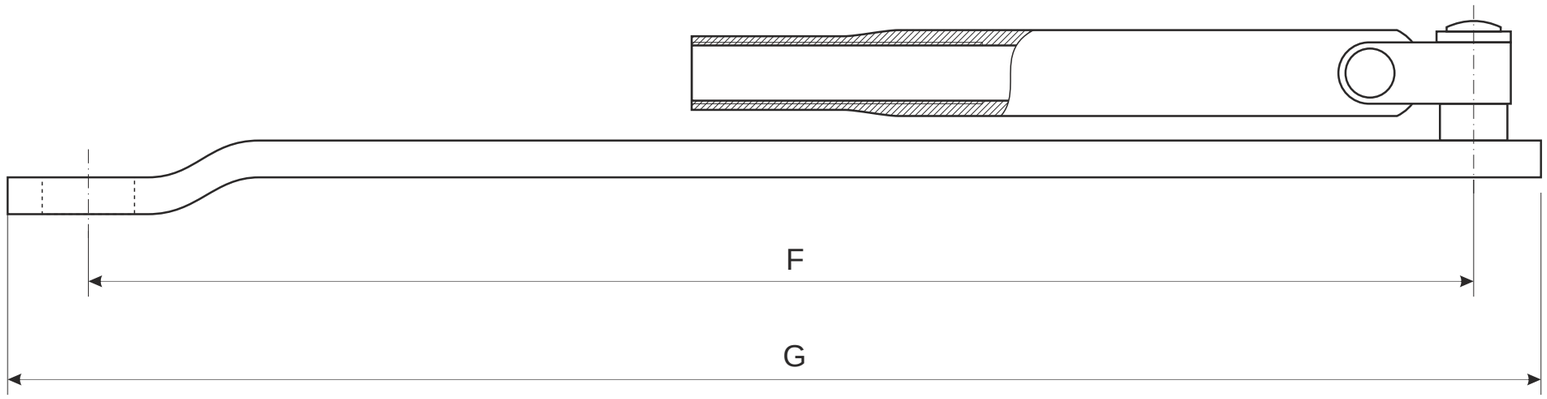

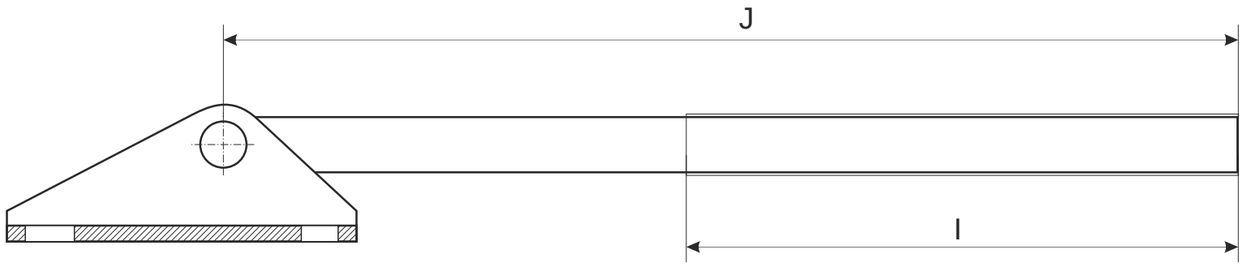

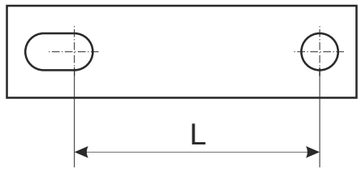

Наименование	F, мм	G, мм	H, мм	I, мм	J, мм	L, мм
DC-01/55	200	223	19-24	100	130	40
DC-01/70	220	245	19-24	80	155	40
DC-02/85	312	286	19-32	160	190	62
DC-02/100	270	295	19-31	115	225	40
DC-02/120	270	295	19-31	115	225	40

Доводчик дверной
DC-01-XX / 02-XX

Лист 2 *Листов 2*