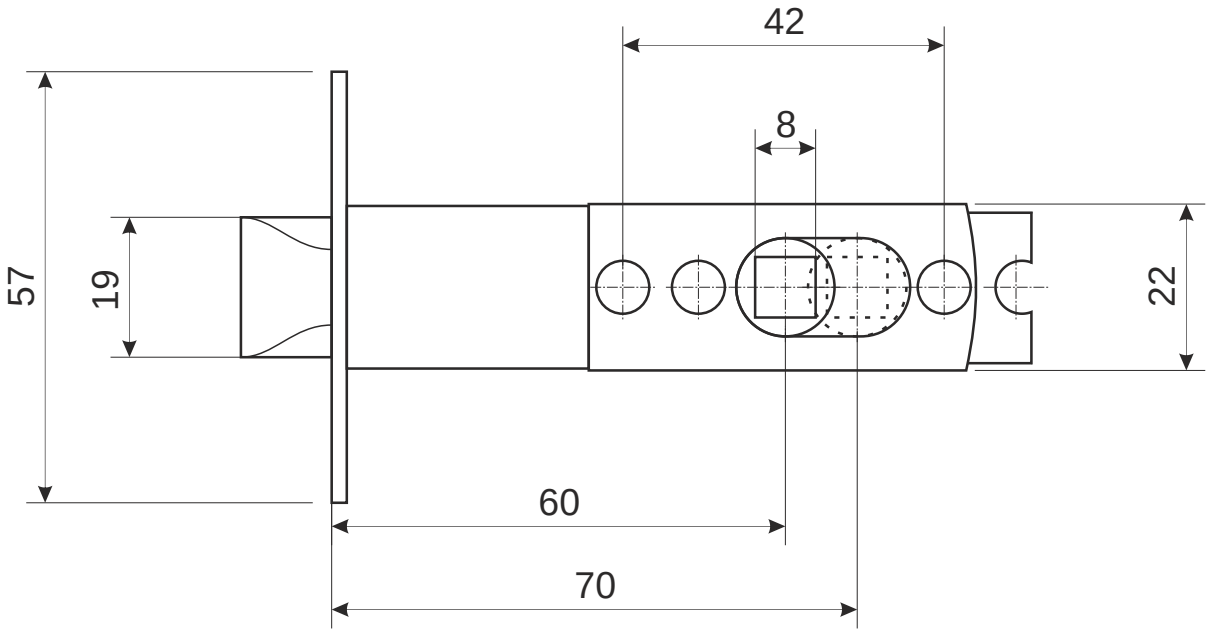

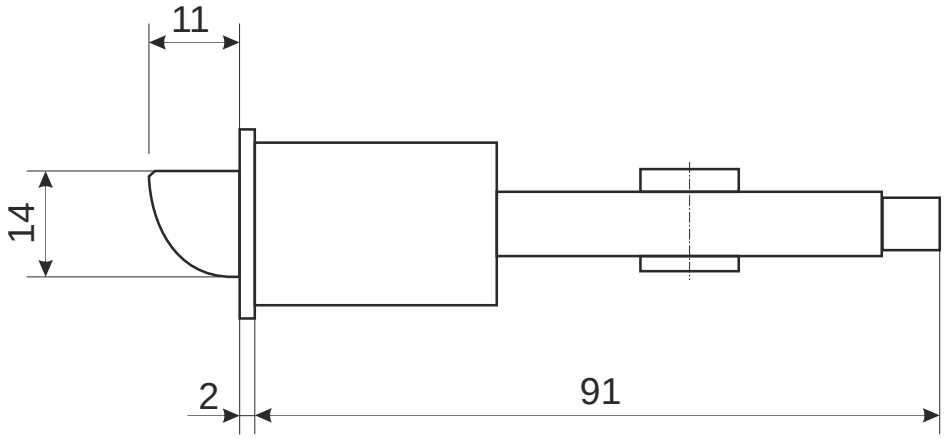

					Защелка Avers XXXX-0X		
						Лист 1	*Листов 2*

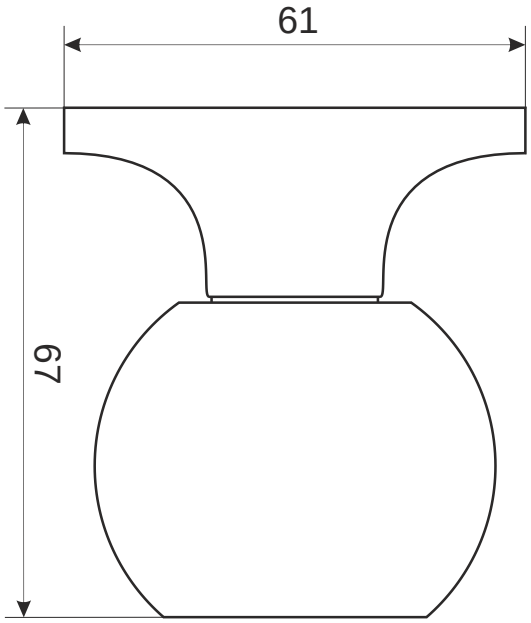

Ответная планка

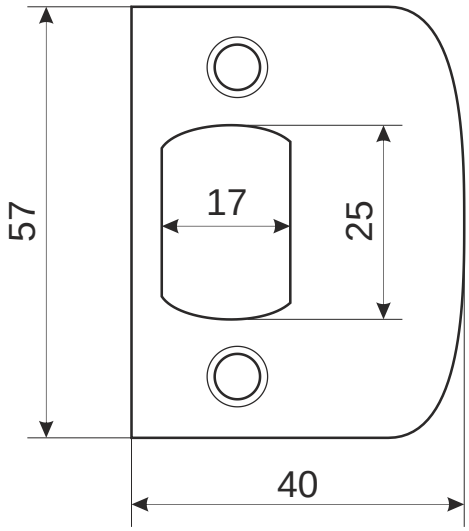

Пластиковая вставка

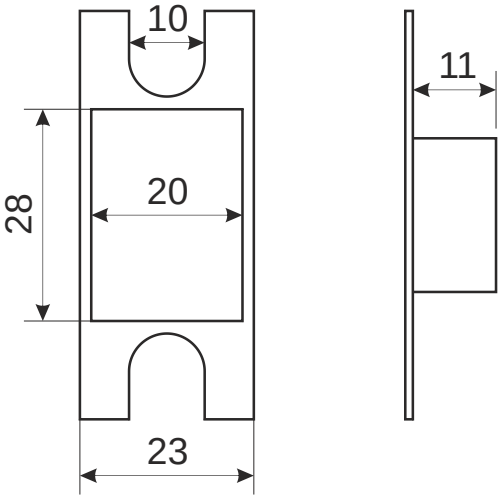

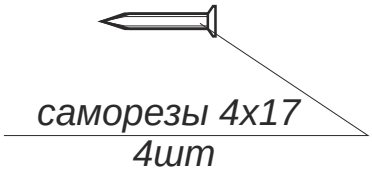

					Защелка Avers XXXX-0X		
						Лист 2	*Листов 2*