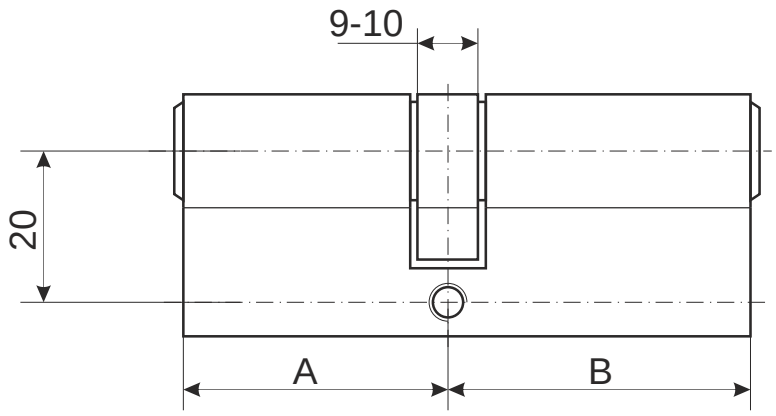

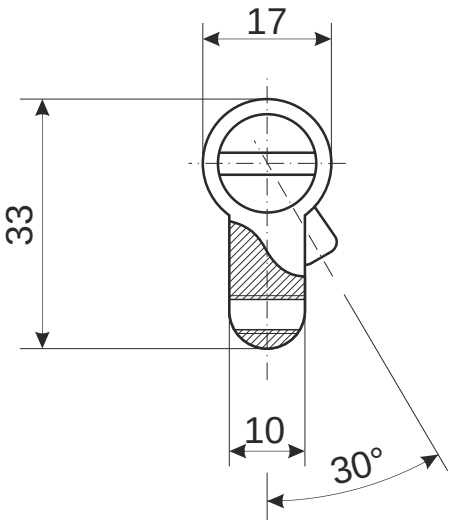

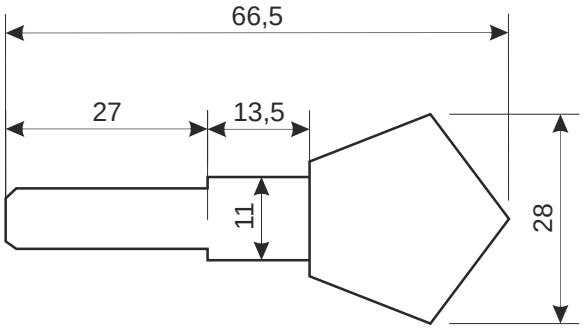

Номенклатура	Размеры (AxB)
AM-60	30x30
AM-70	35x35
AM-80(35x45)	35x45
AM-80	40x40
AM-90	45x45

Цилиндровый механизм Avers AM

Лист 1 *Листов 1*