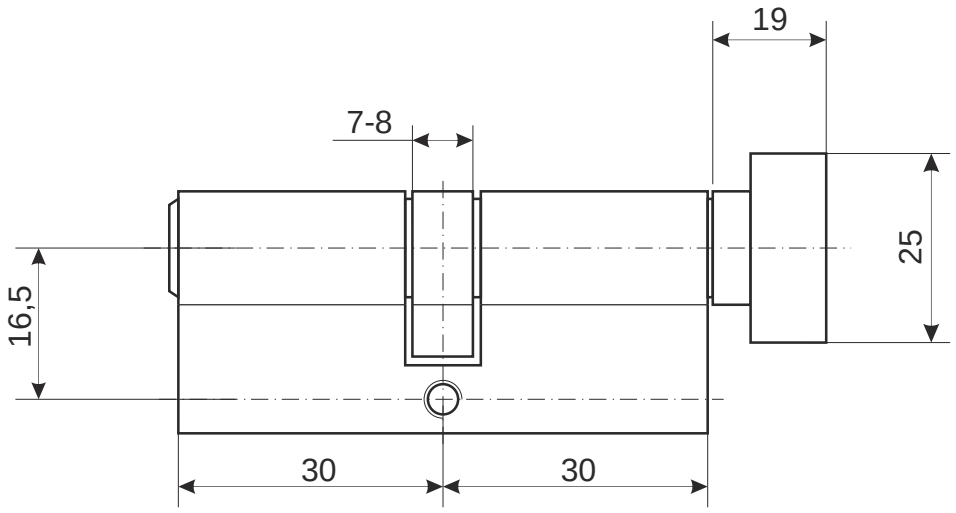

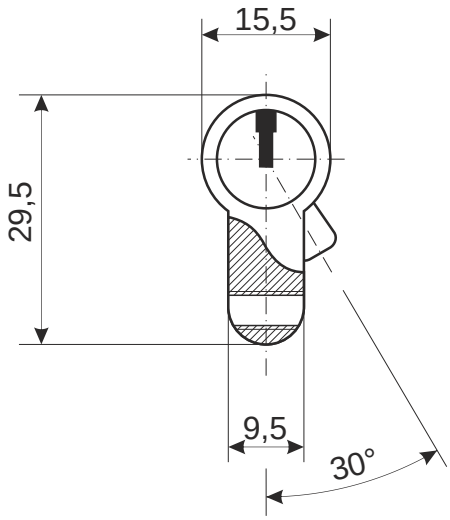

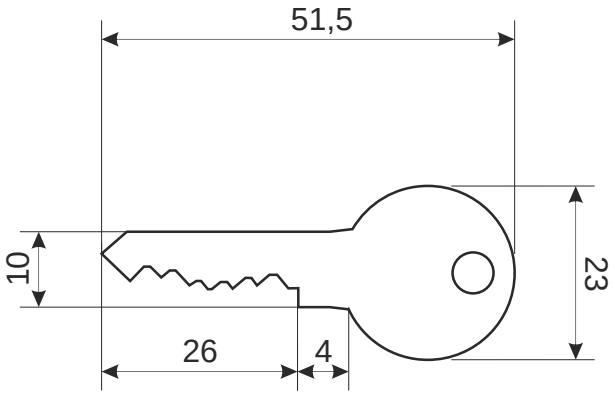

					Цилиндровый механизм Avers LL-C		
						Лист 1	*Листов 1*