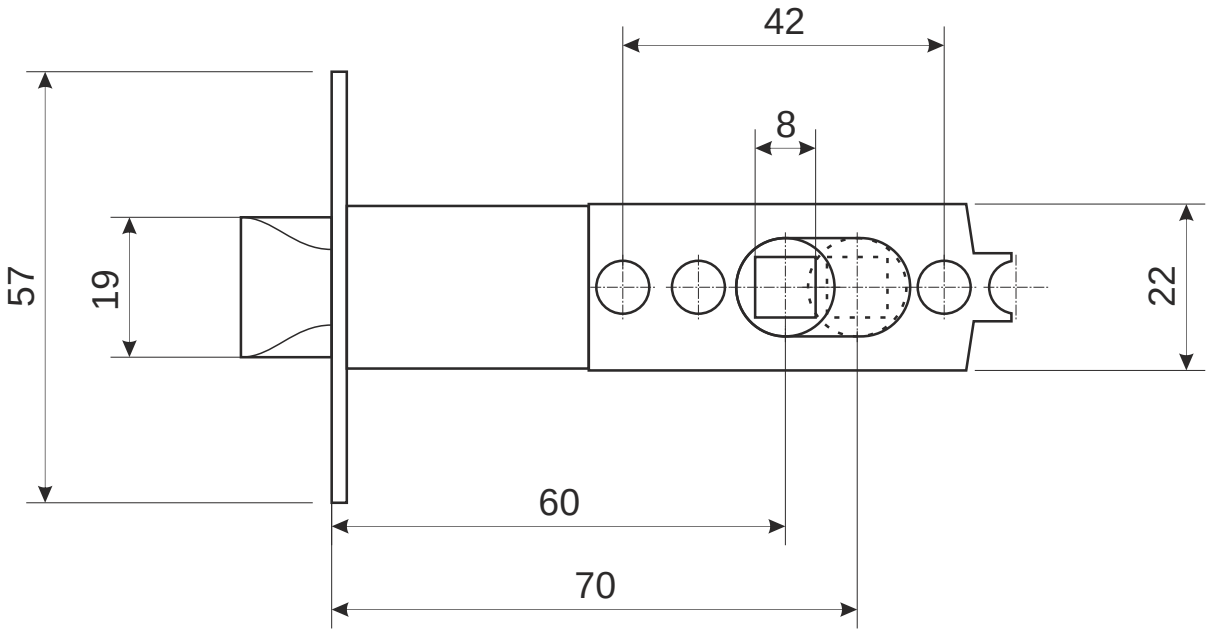

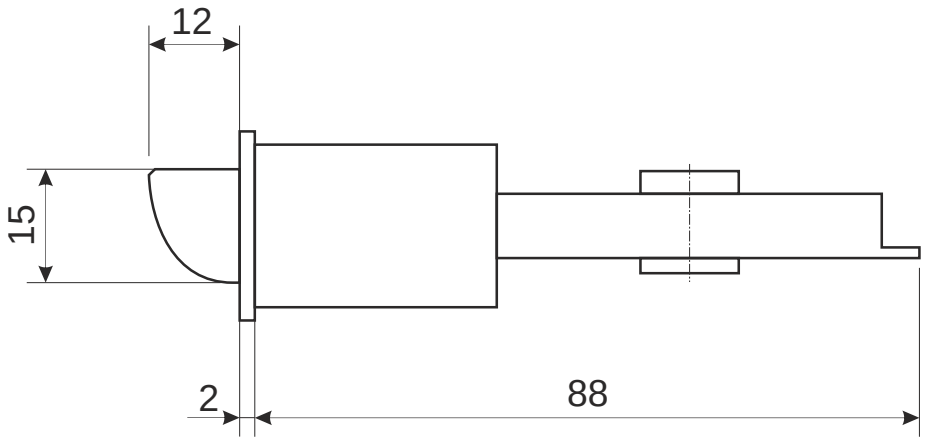

					Защелка		
					Apecs XXXX-0X		
						Лист 1	*Листов 2*

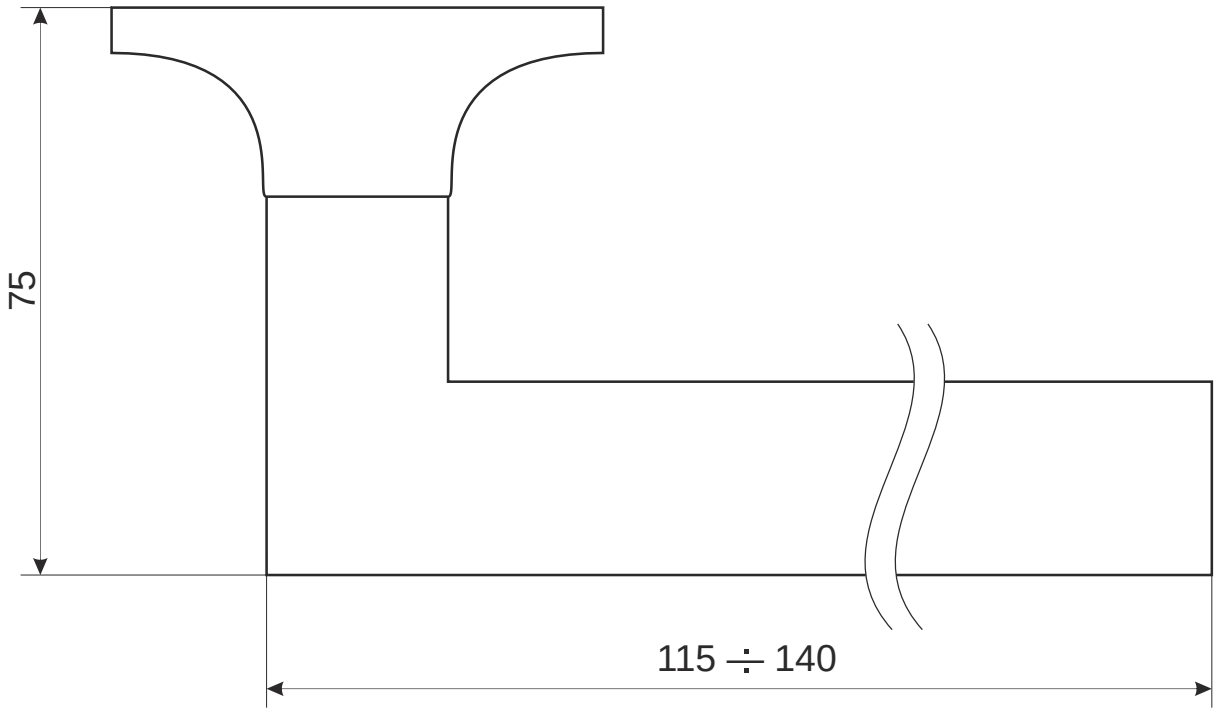

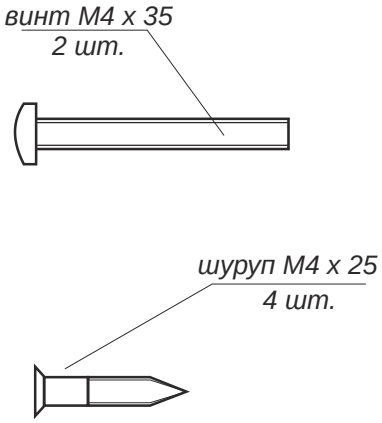

Ответная планка

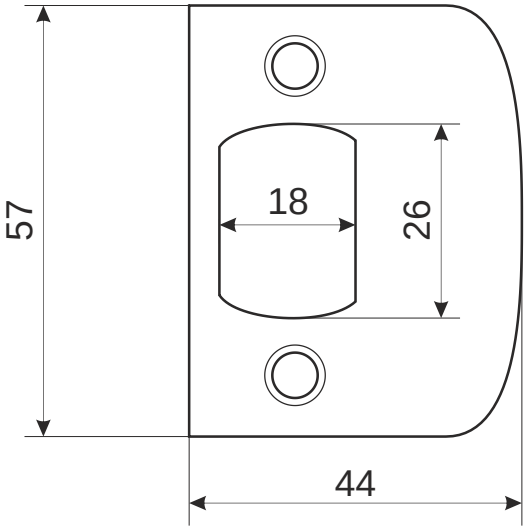

					Защелка Apecs XXXX-0X		
						Лист 2	*Листов 2*