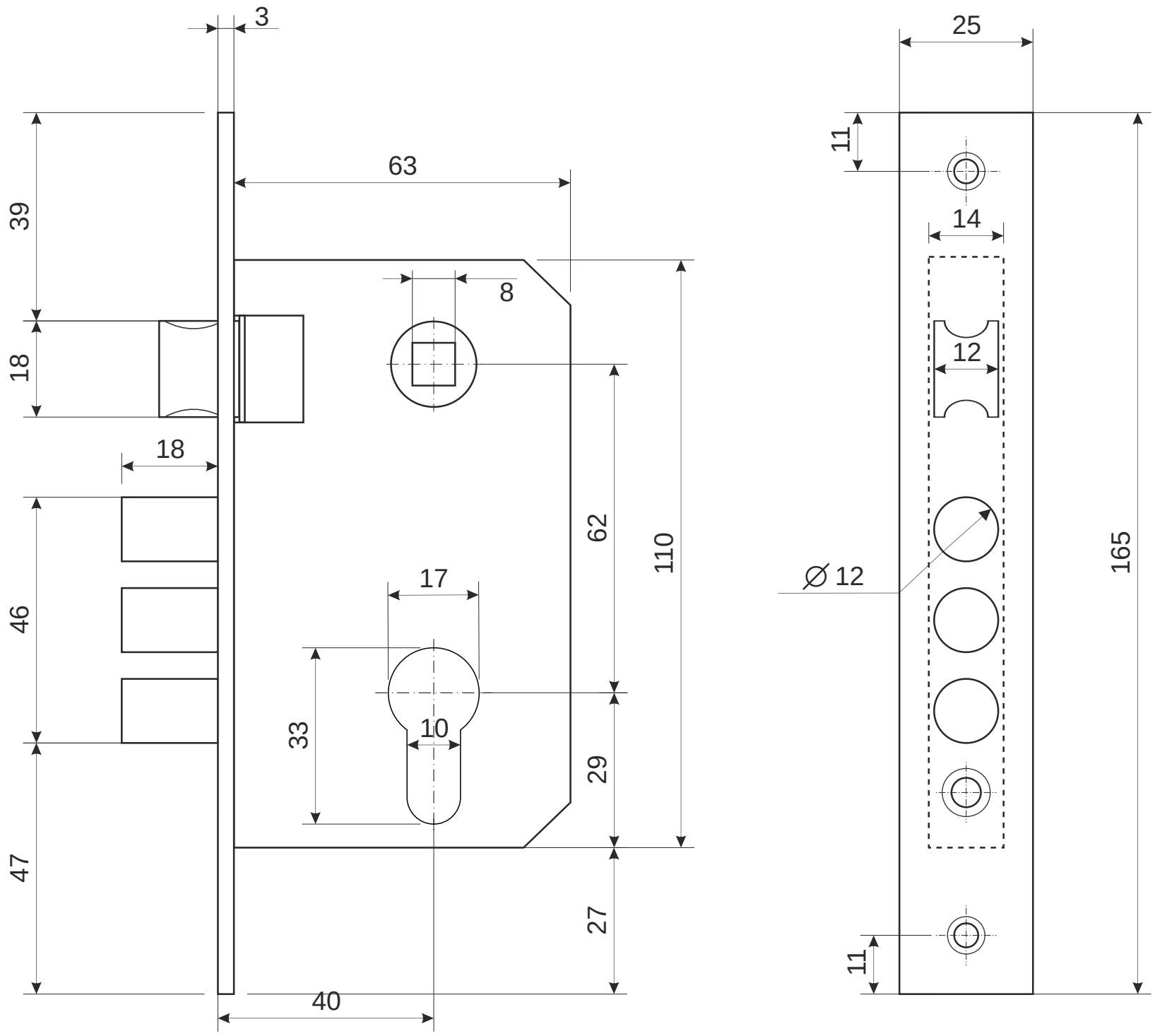

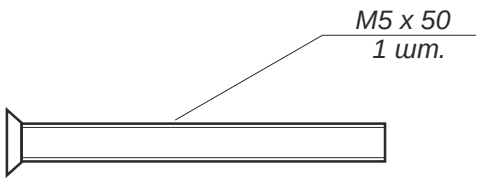

Винт крепления цилиндра

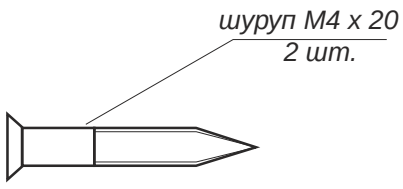

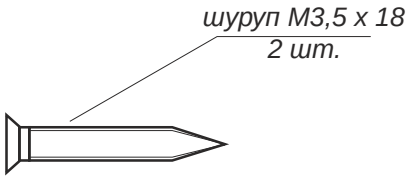

					Замок врезной Apecs 1000		
						Лист 1	Листов 2

Ответная планка

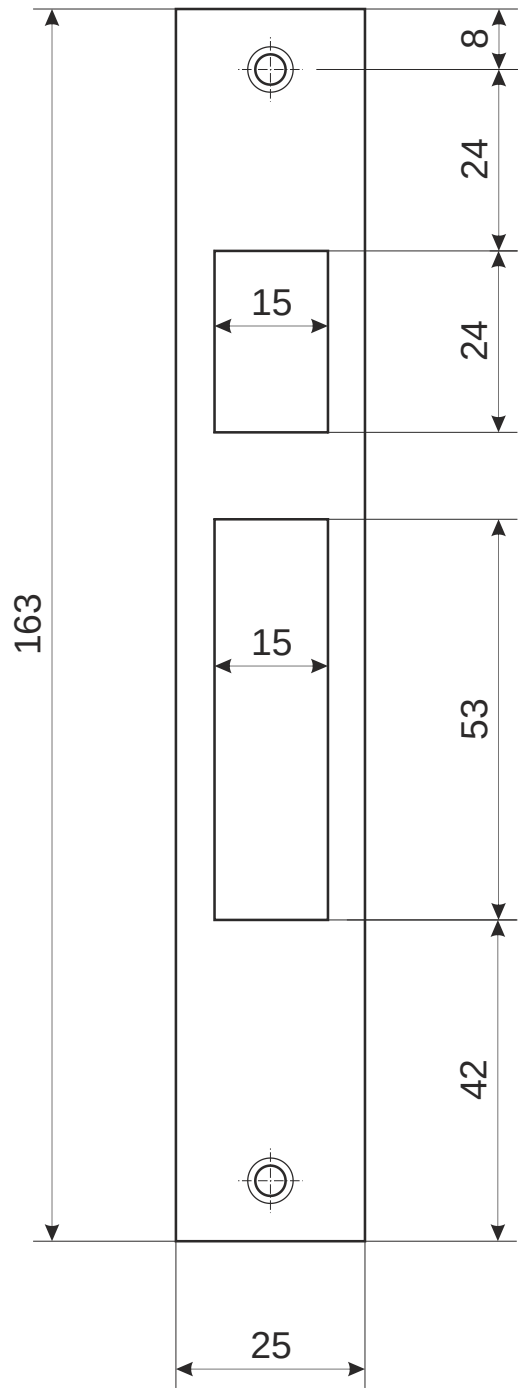

					Замок врезной Apecs 1000		
						Лист 2	Листов 2