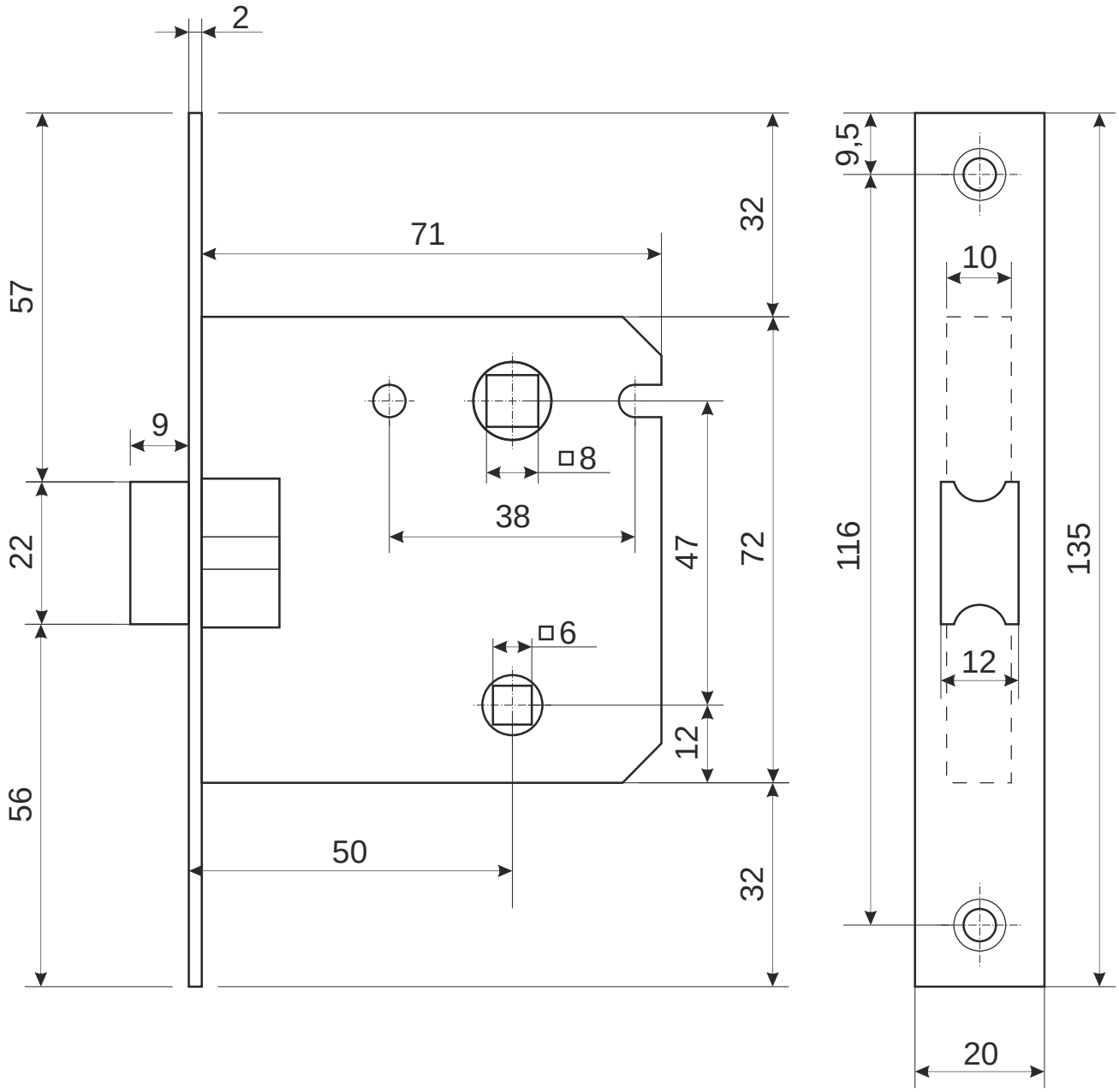

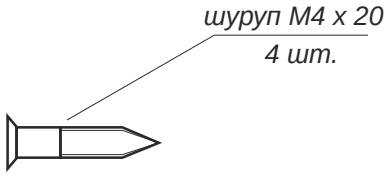

					Защелка с фиксацией и ручками Apecs 55XX-WC		
						Лист 1	*Листов 3*

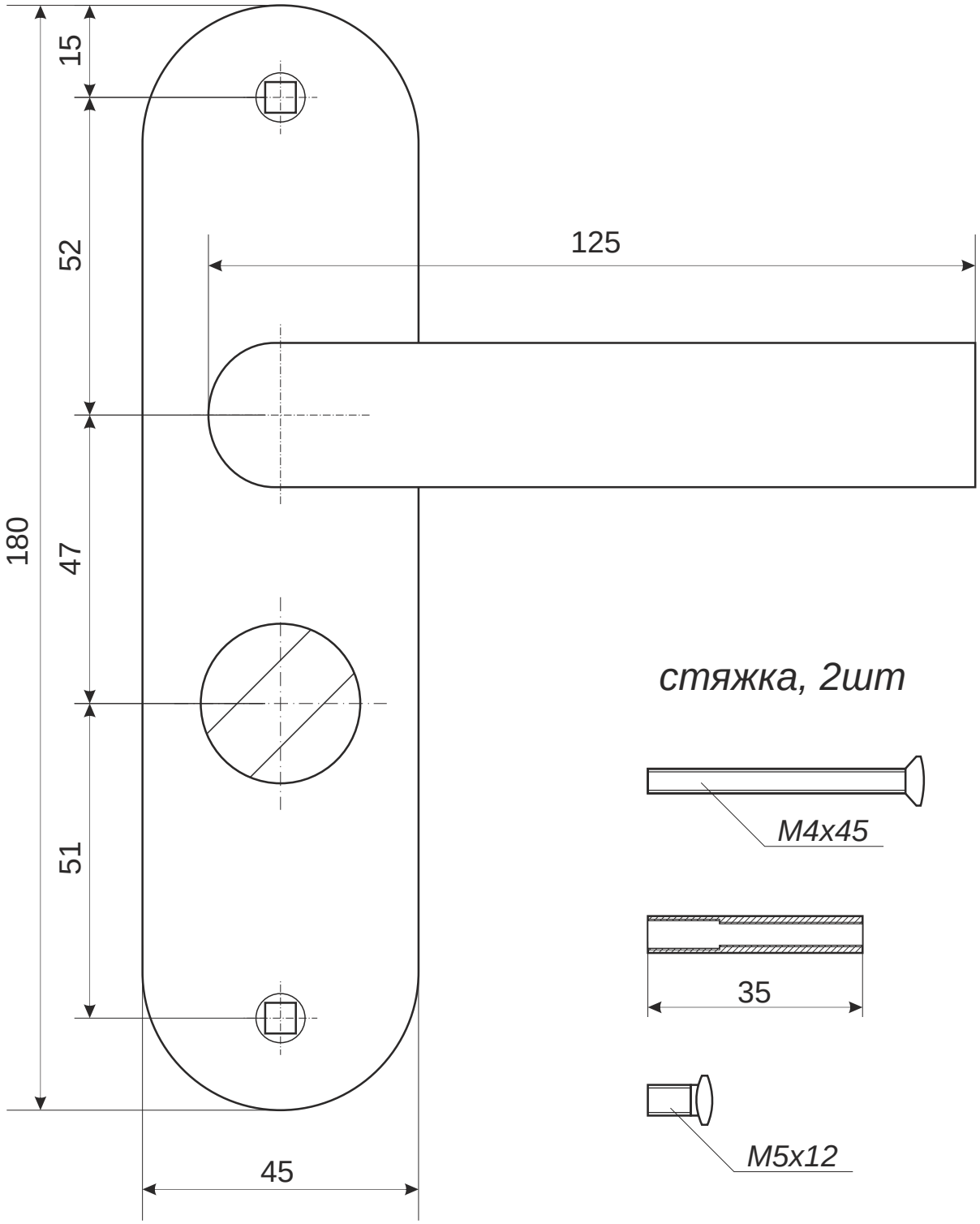

				Защелка с фиксацией и ручками Apecs 55XX-WC		
					Лист 2	Листов 3

Ответная планка

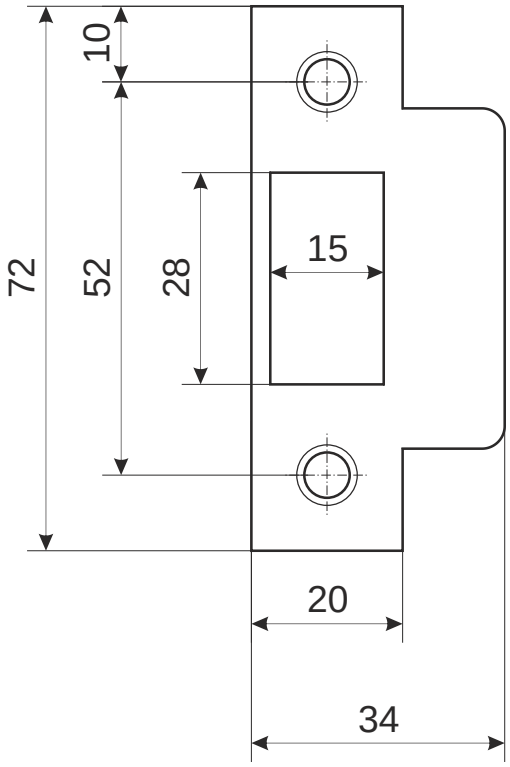

Пластиковая вставка под ответную планку

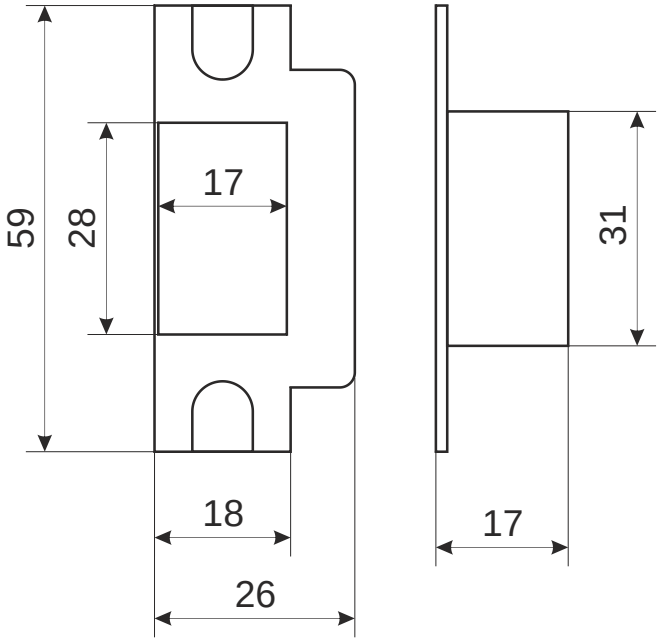

				Защелка с фиксацией и ручками Apecs 55XX-WC			
					Лист 3	*Листов 3*	