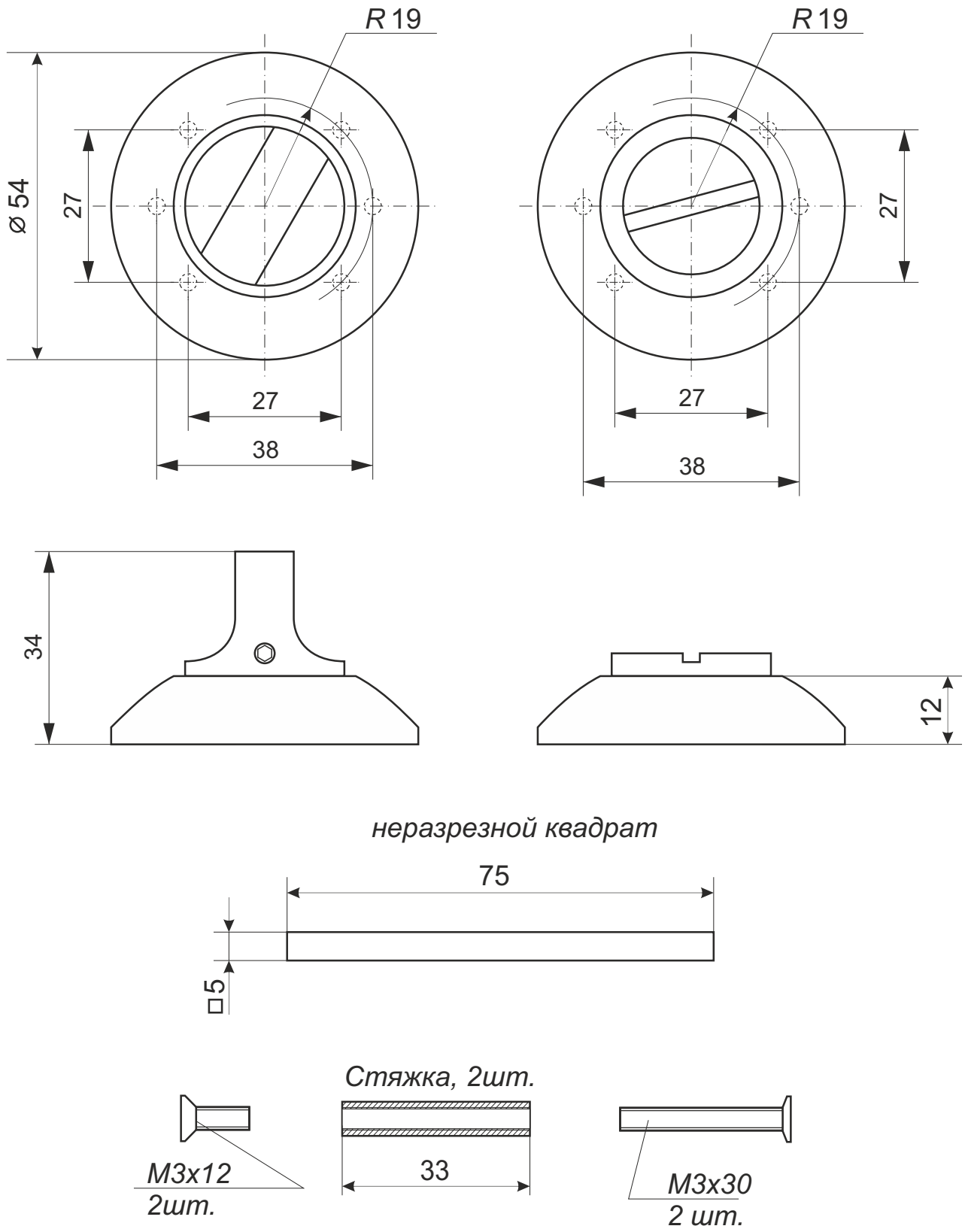

				Фиксатор Avers WC-0804-Finn		
					Лист 1	Листов 1