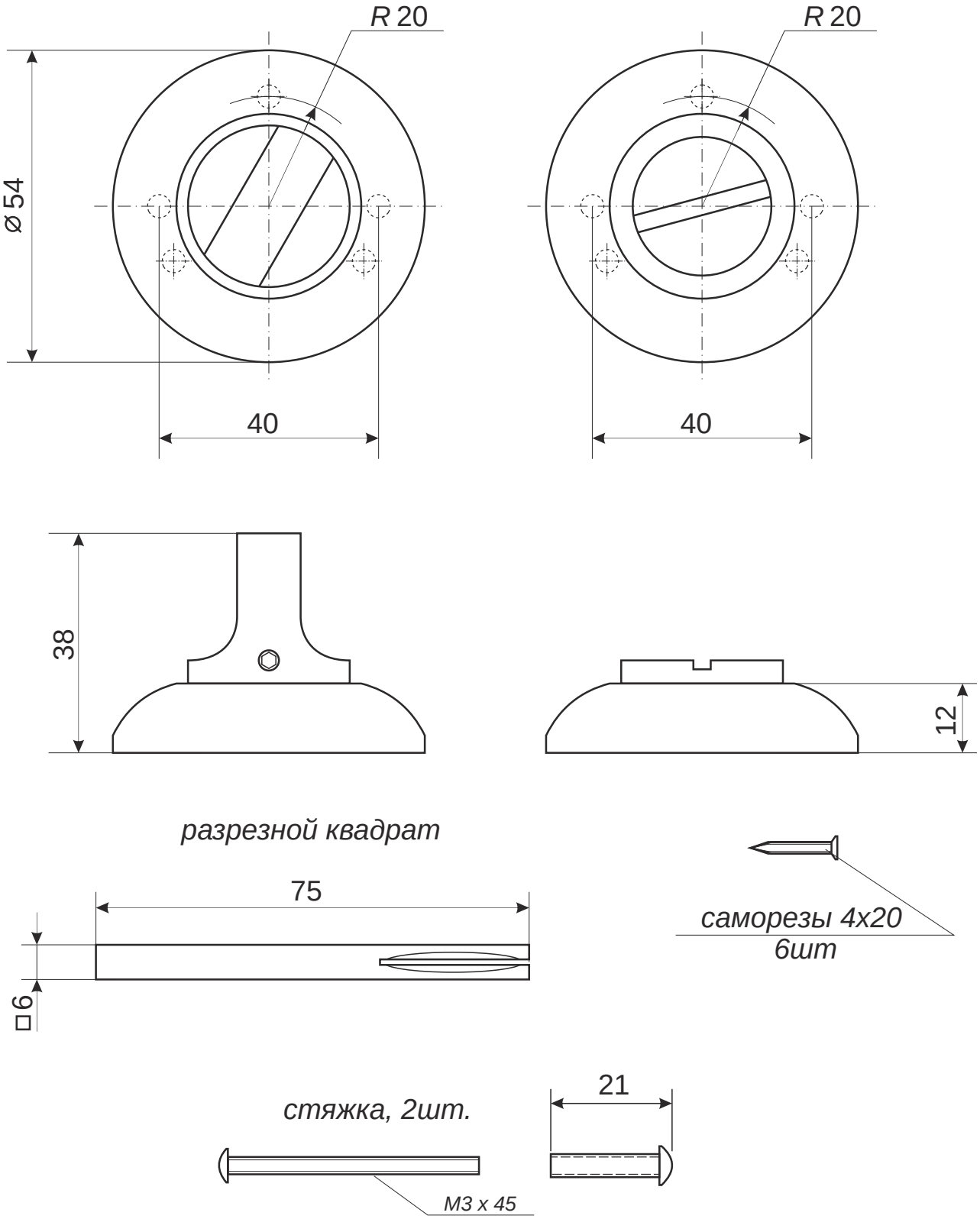


| | |
|---|---|
| Фиксатор<br>Apecs WC-0703 | Лист 1 / Листов 1 |