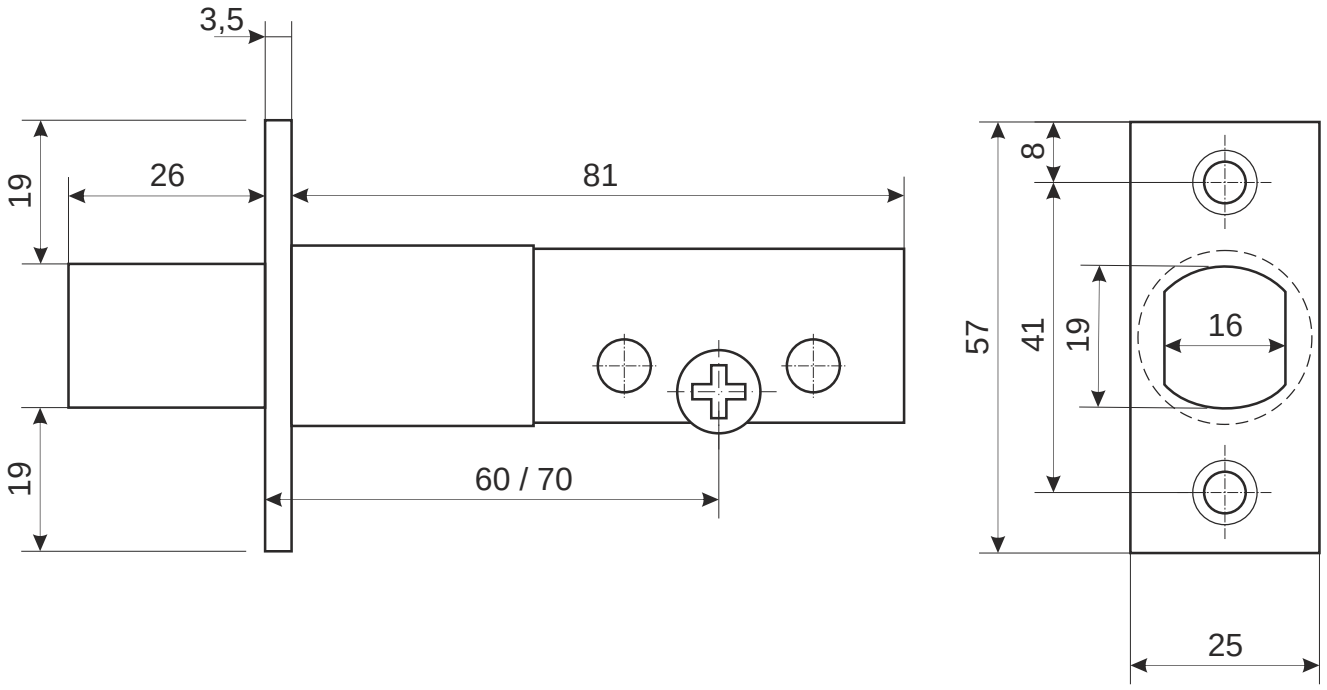

Поворотная ручка

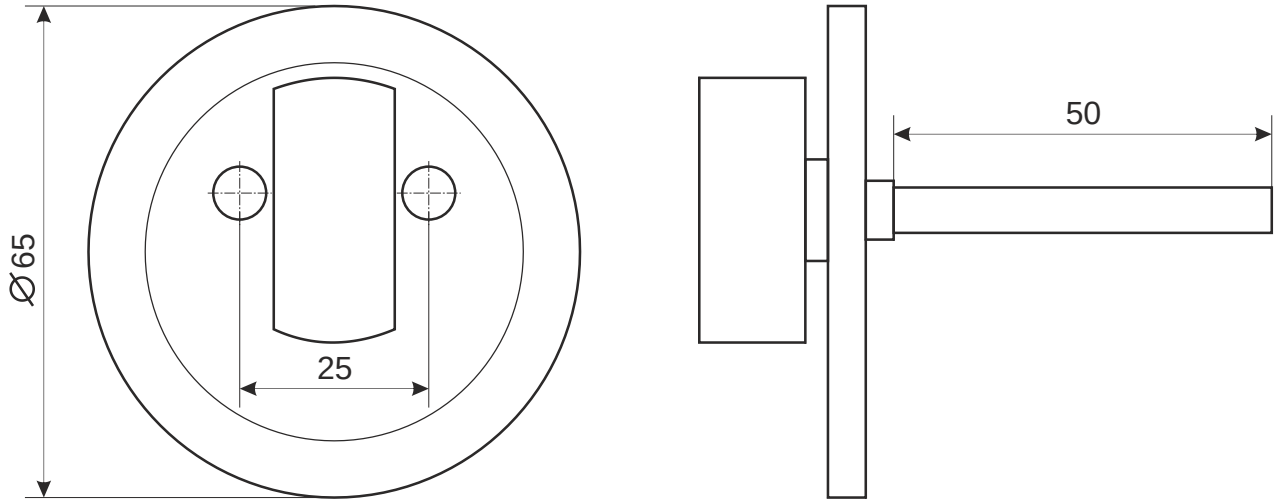

					Задвижка дверная Apecs L-0108		
						Лист 1	*Листов 2*

Ответная планка

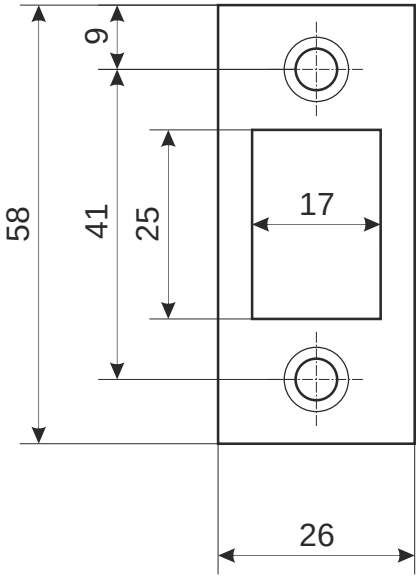

Крепёжная вставка

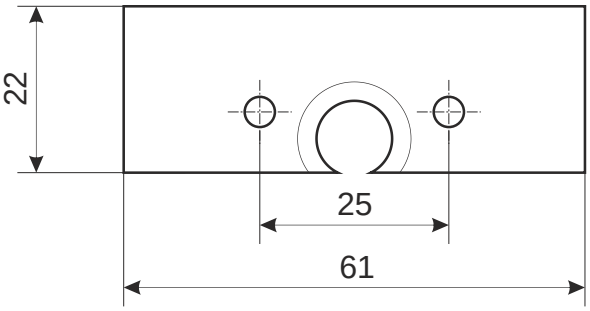

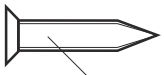

шуруп М4х20
4 шт.

винт М4х60
2 шт.

					Задвижка дверная Apecs L-0108		
						Лист 2	*Листов 2*