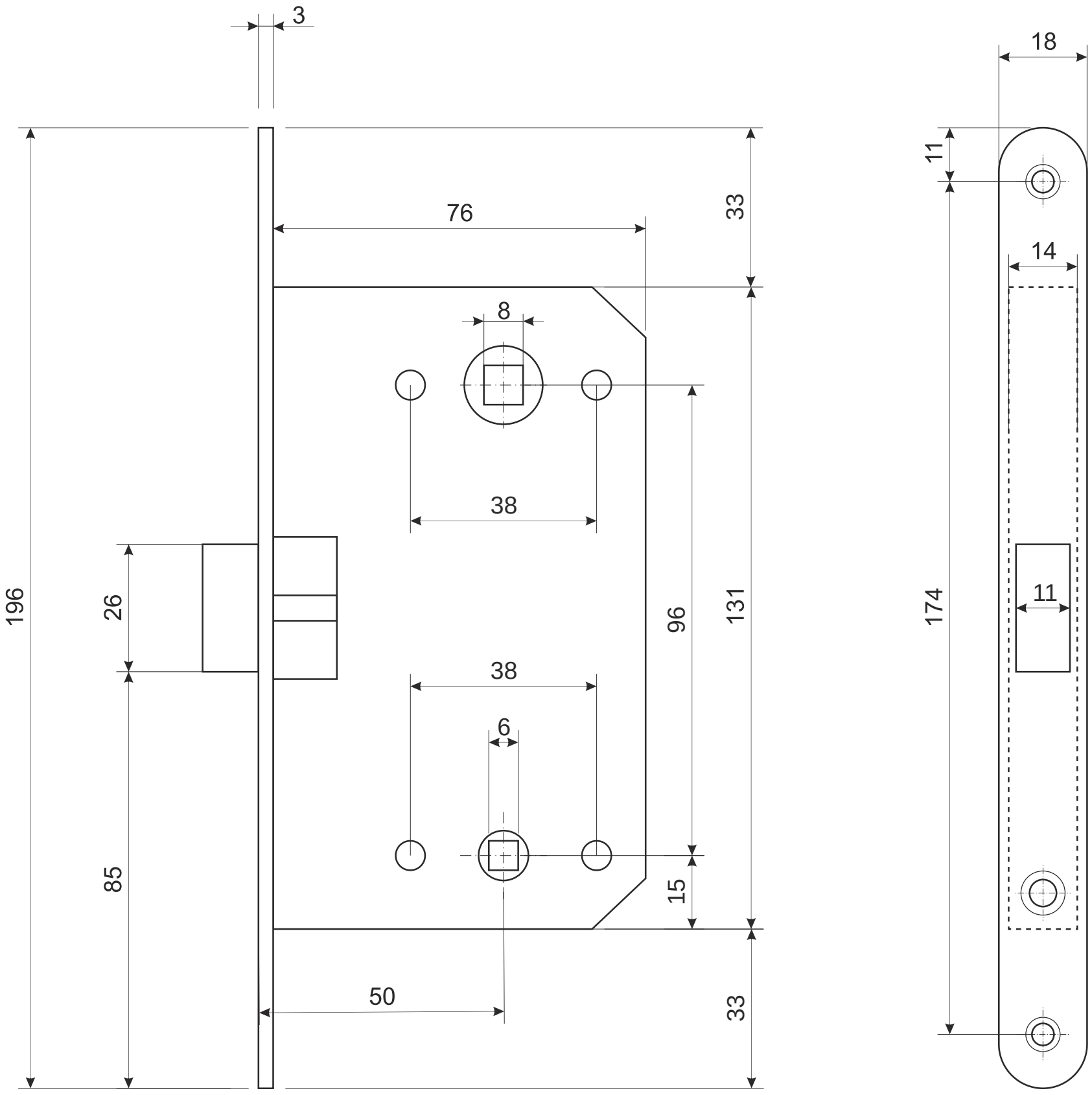

					Замок врезной Apecs 5300-P-WC		
						Лист 1	*Листов 2*

Ответная планка

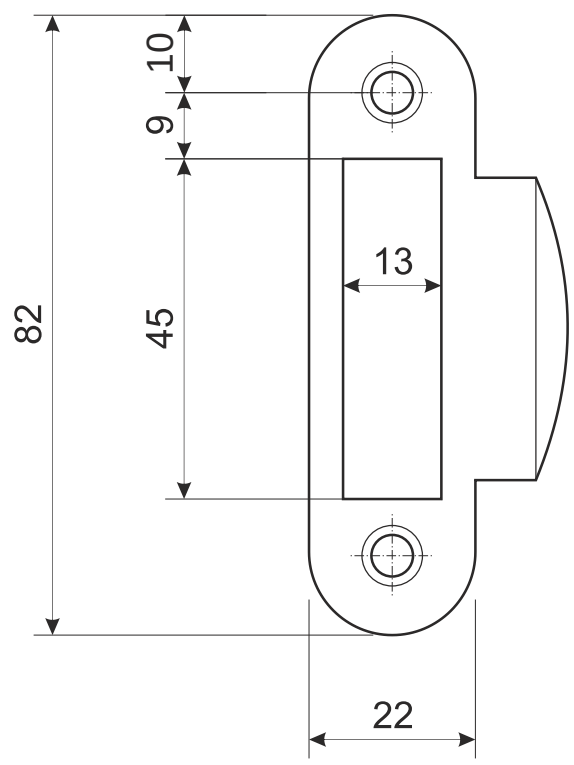

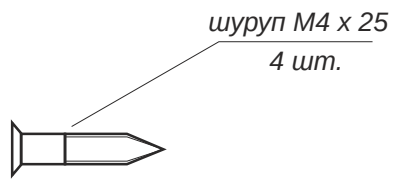

					Замок врезной Apecs 5300-P-WC		
						Лист 2	Листов 2