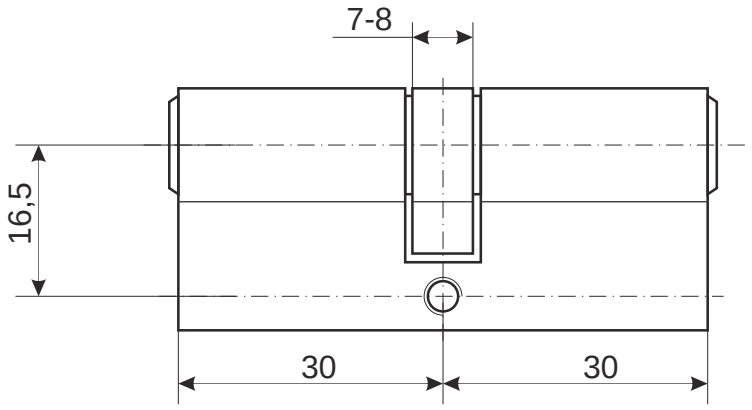

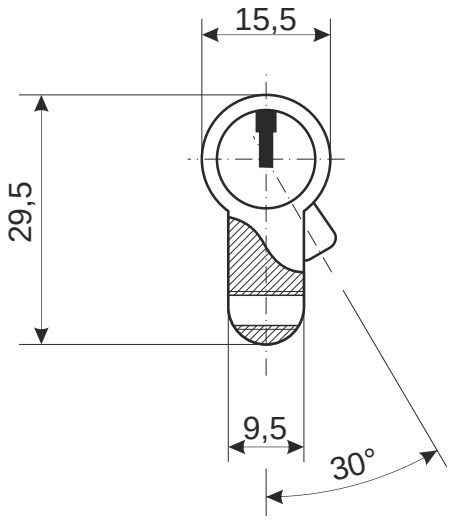

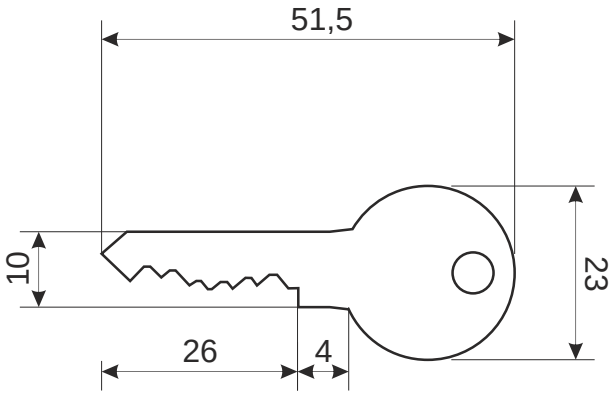

					Цилиндровый механизм Avers LL		
						Лист 1	*Листов 1*