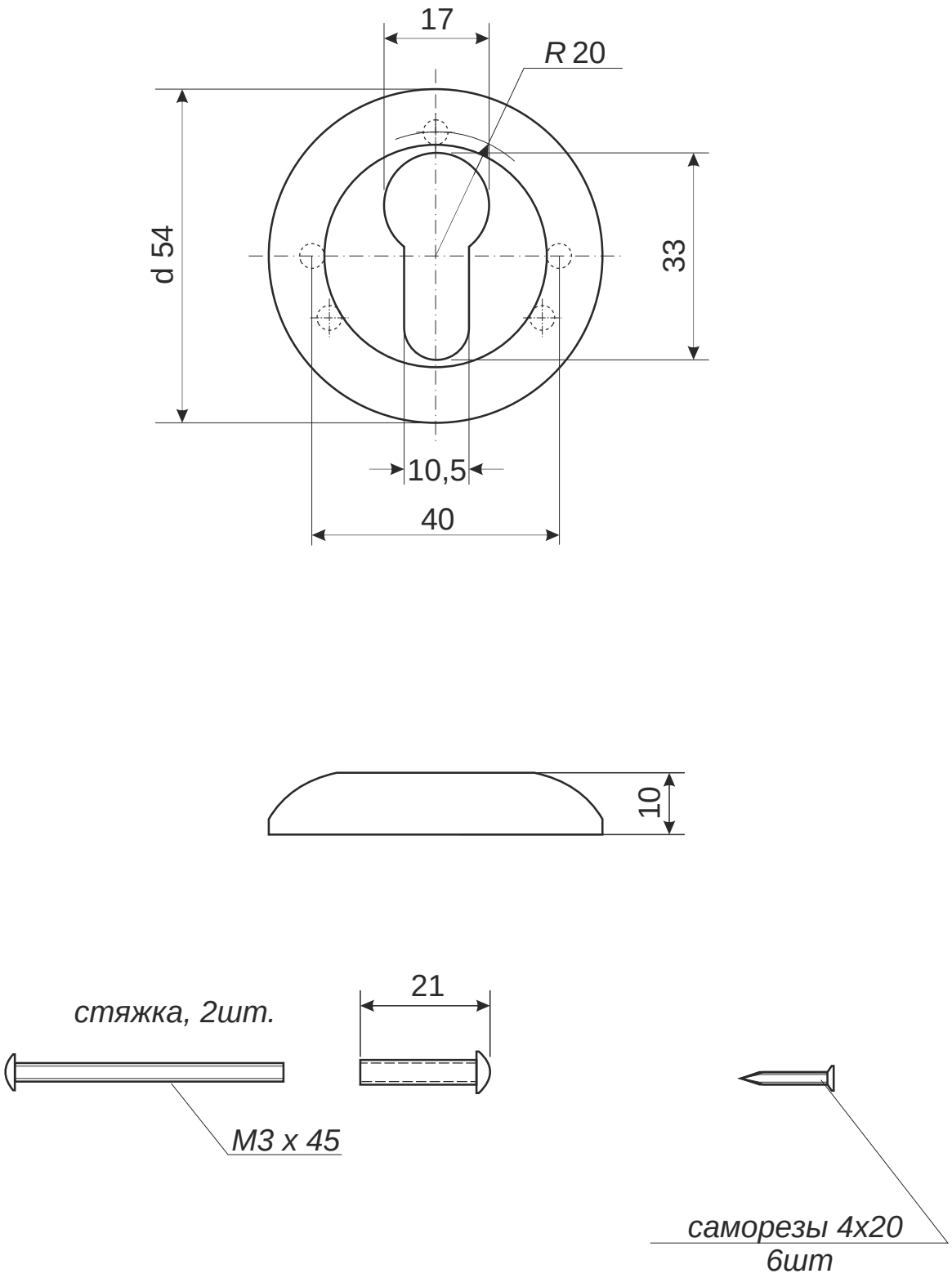

					Накладка цилиндровая Apecs DP-C-07		
						Лист 1	Листов 1