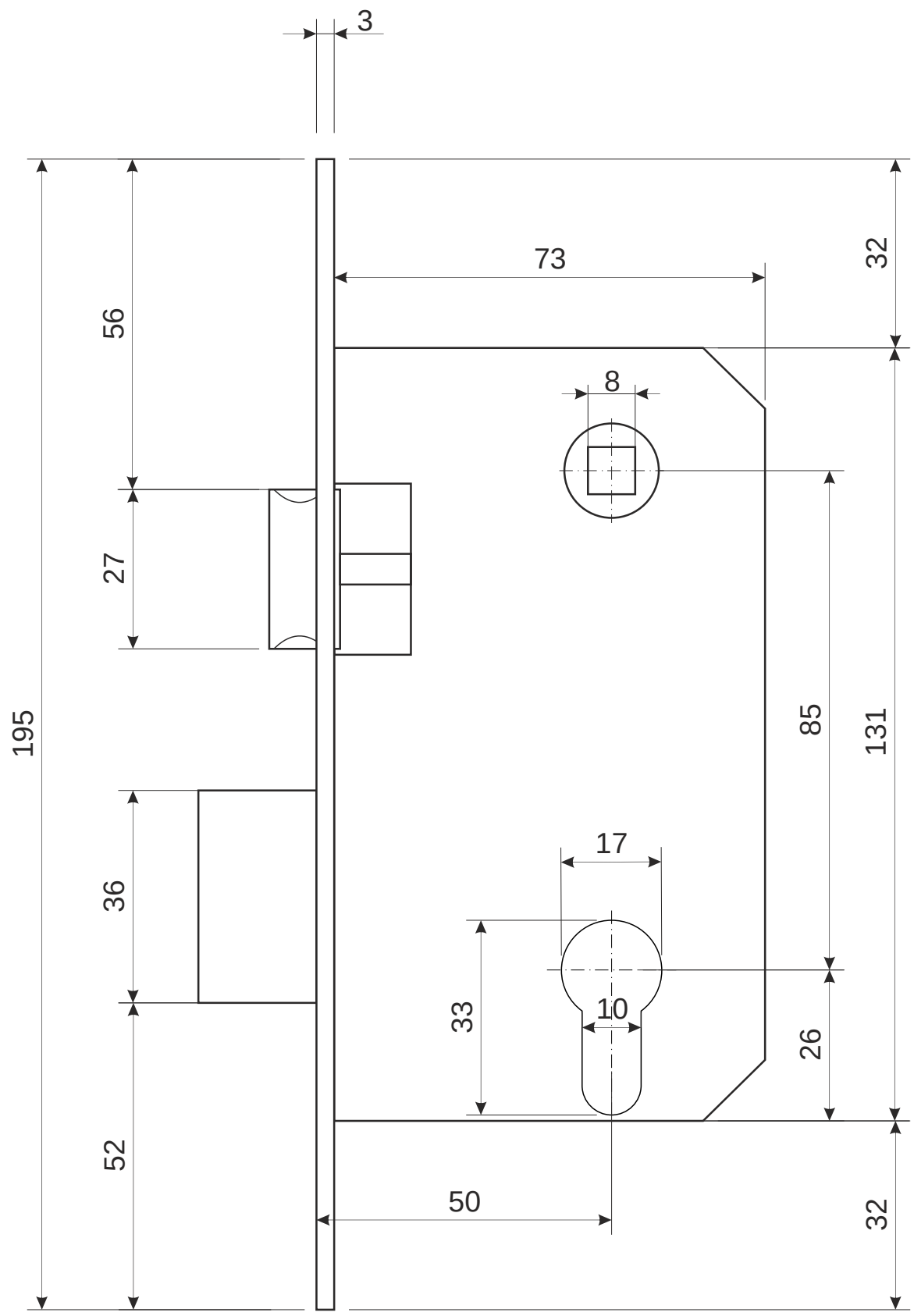

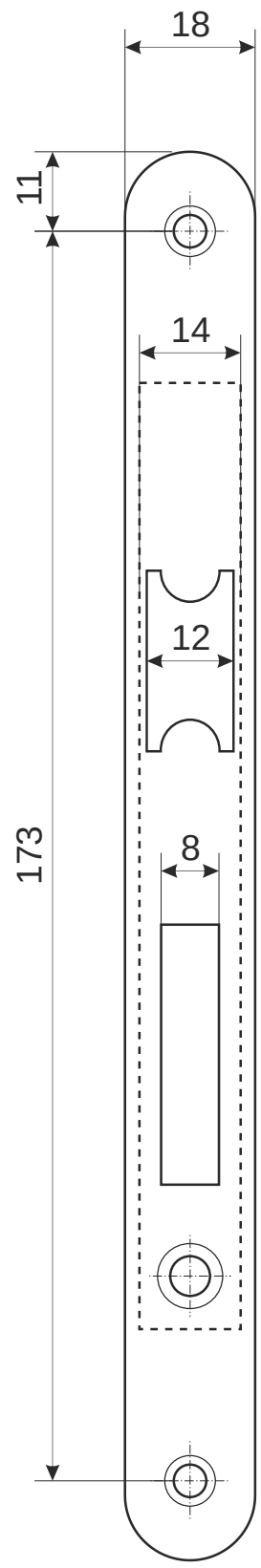

Винт крепления цилиндра

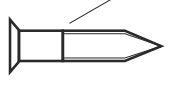

					Замок врезной Apecs 5300		
						Лист 1	Листов 2

Ответная планка

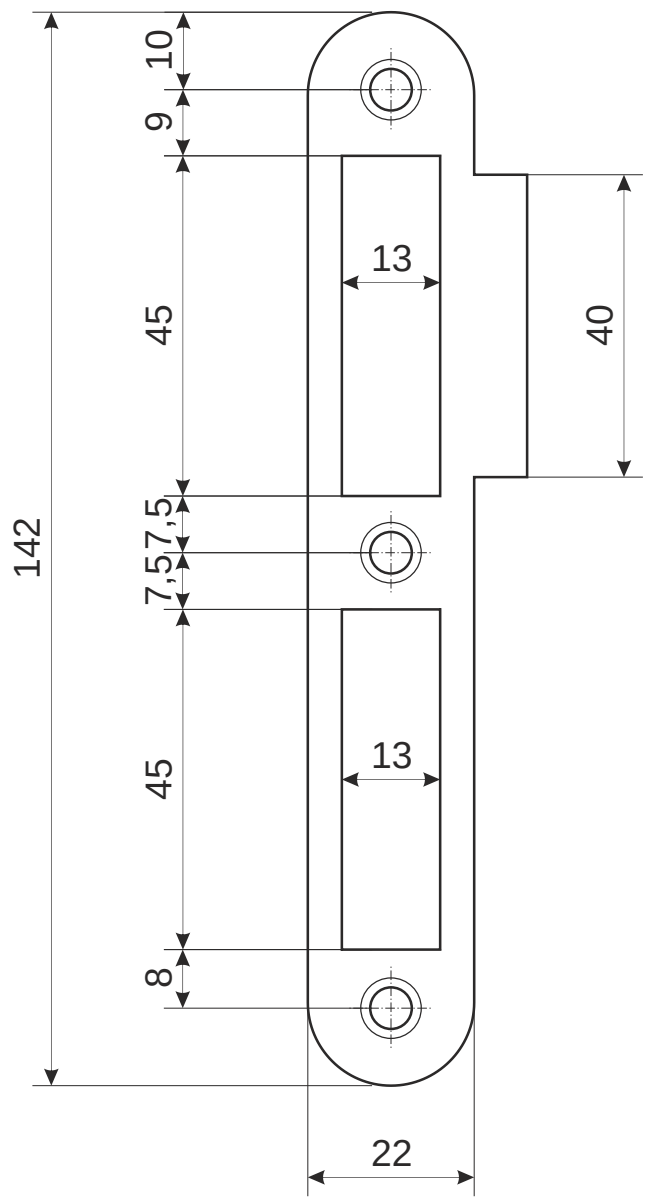

Пластиковая вставка под ответную планку

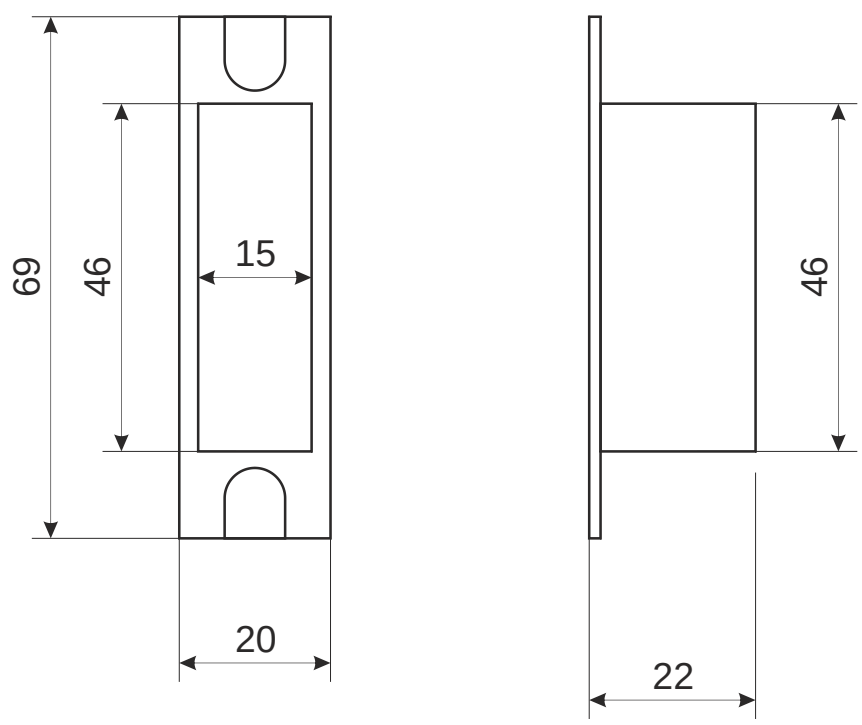

					Замок врезной Apecs 5300		
						Лист 2	*Листов 2*