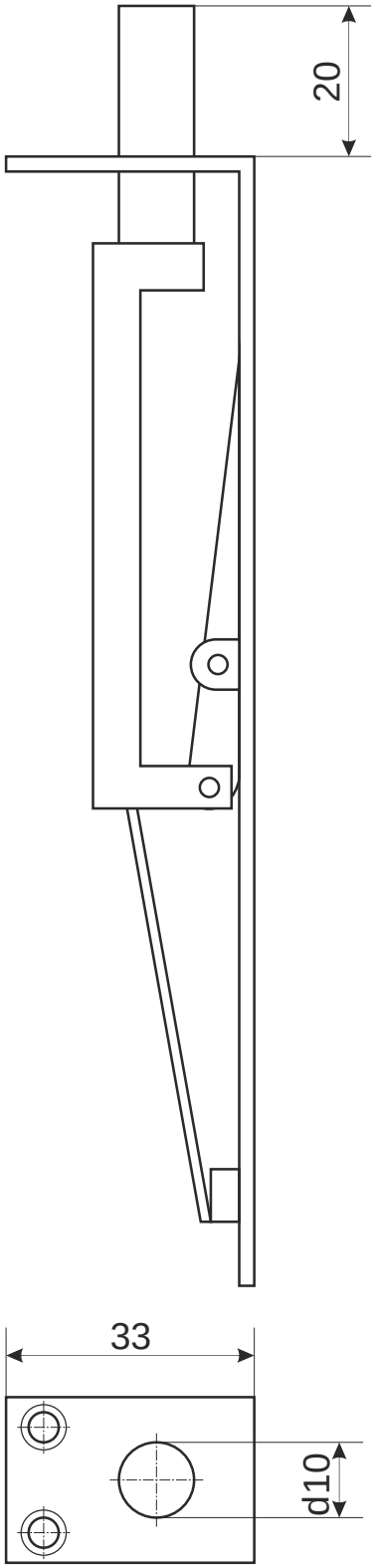

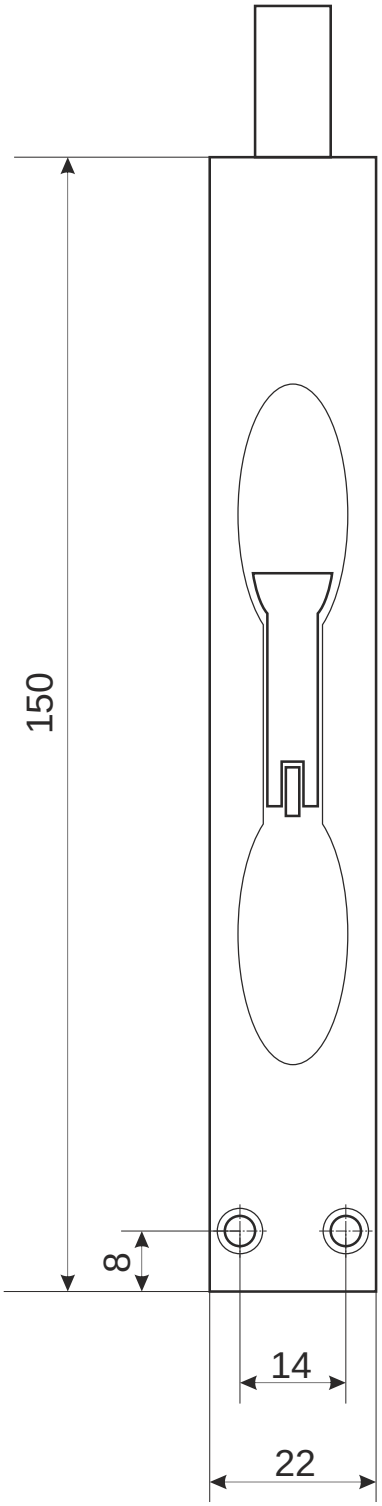

Ответная планка

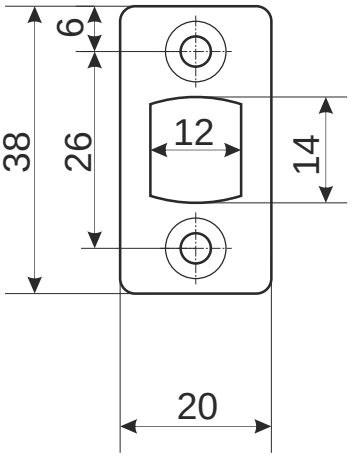

				Шпингалет торцевой Apecs FB-11-150-INOX		
					Лист 1	*Листов 1*