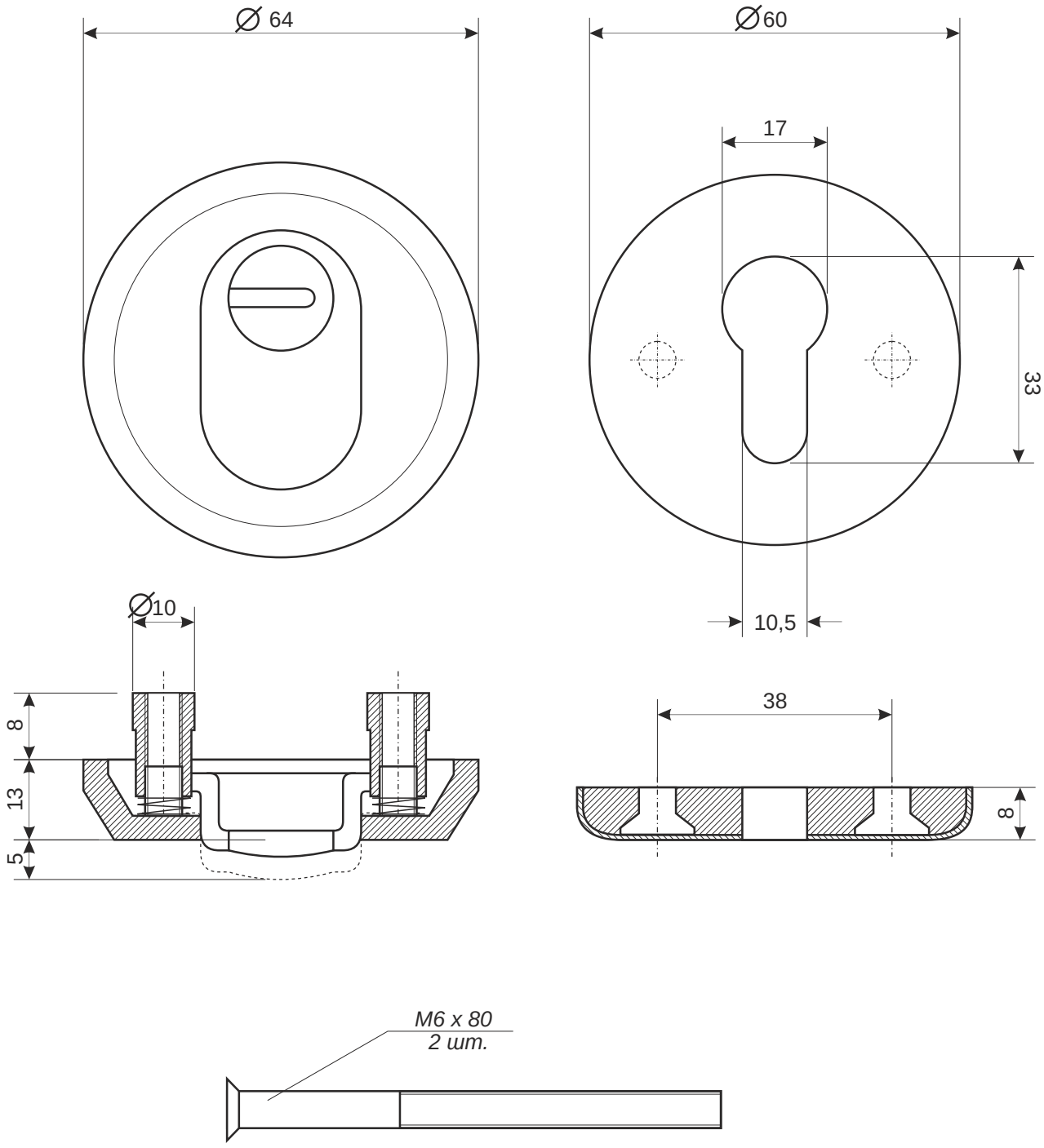

					Броненакладка		
					Protector Special		
						Лист 1	*Листов 1*